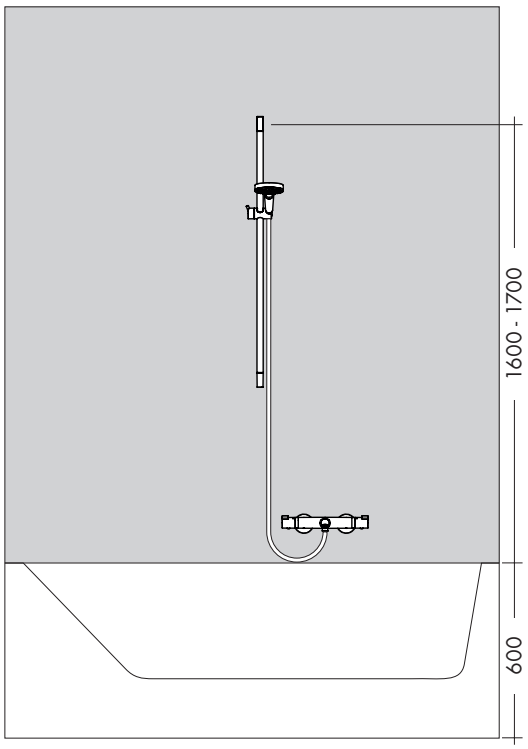

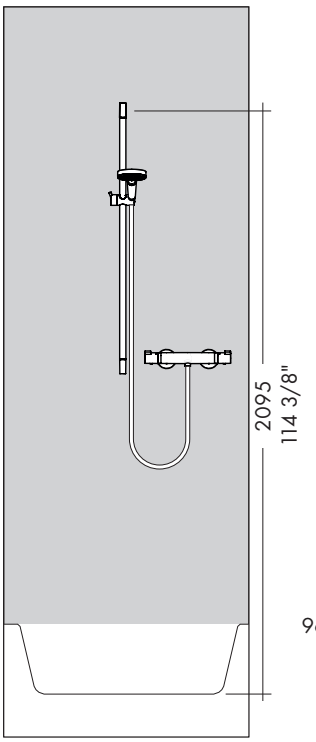

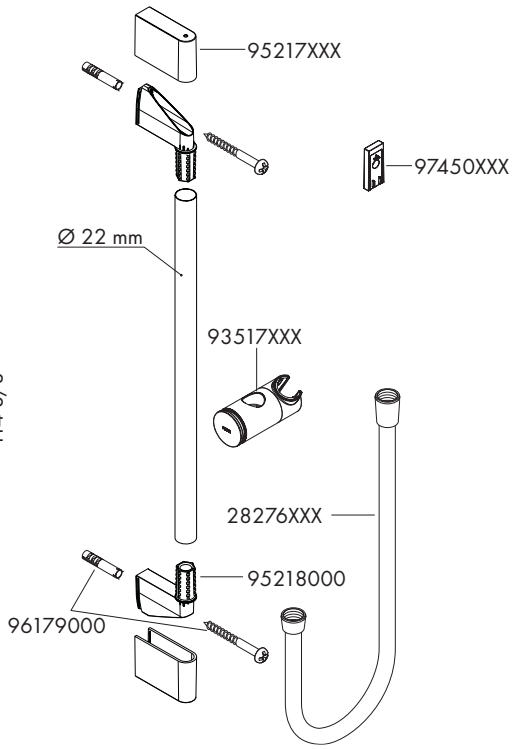

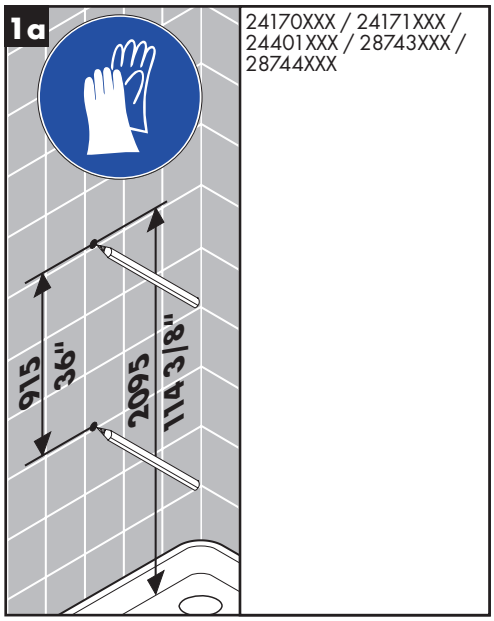

24170XXX / 24171XXX / 24401XXX / 28743XXX / 28744XXX

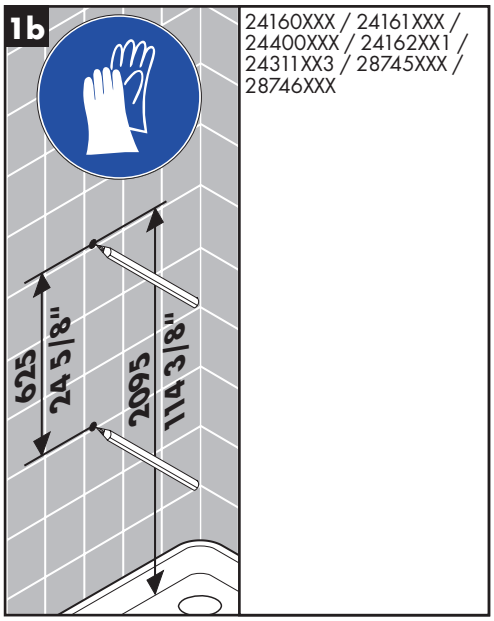

24160XXX / 24161XXX / 24400XXX / 24162XX1 / 24311XX3 / 28745XXX / 28746XXX

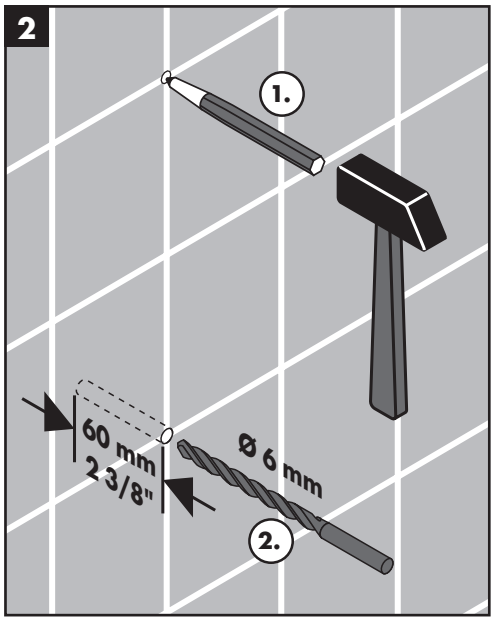

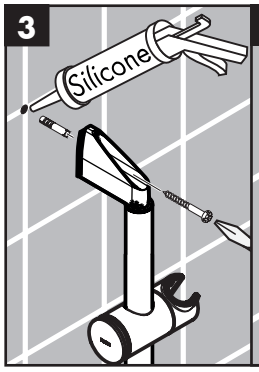

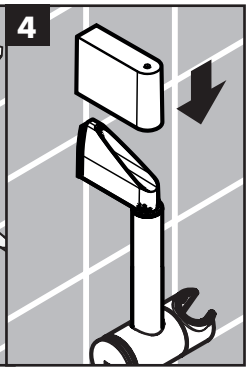

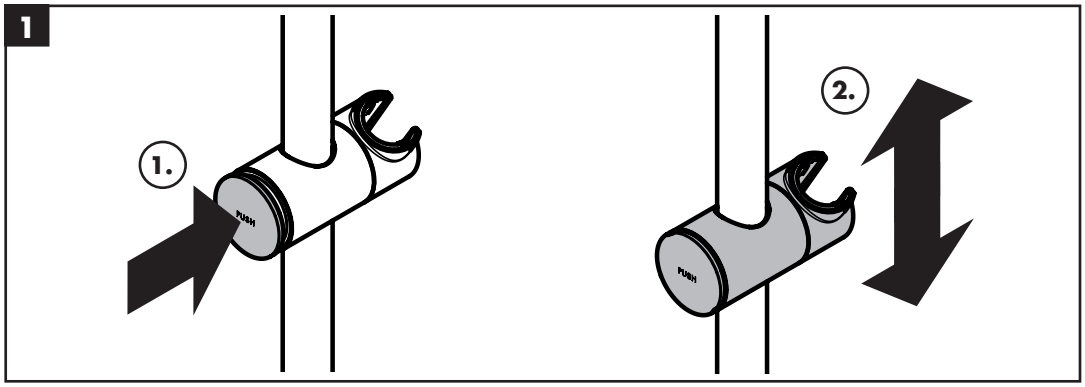
1
1.
PUSH
2.
PUSH

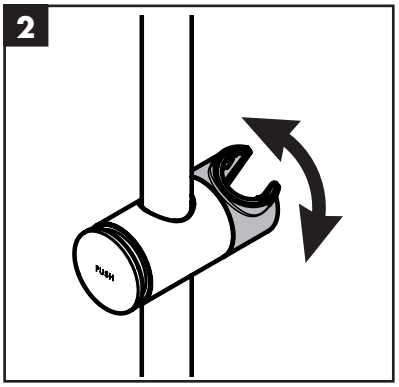
2
PUSH

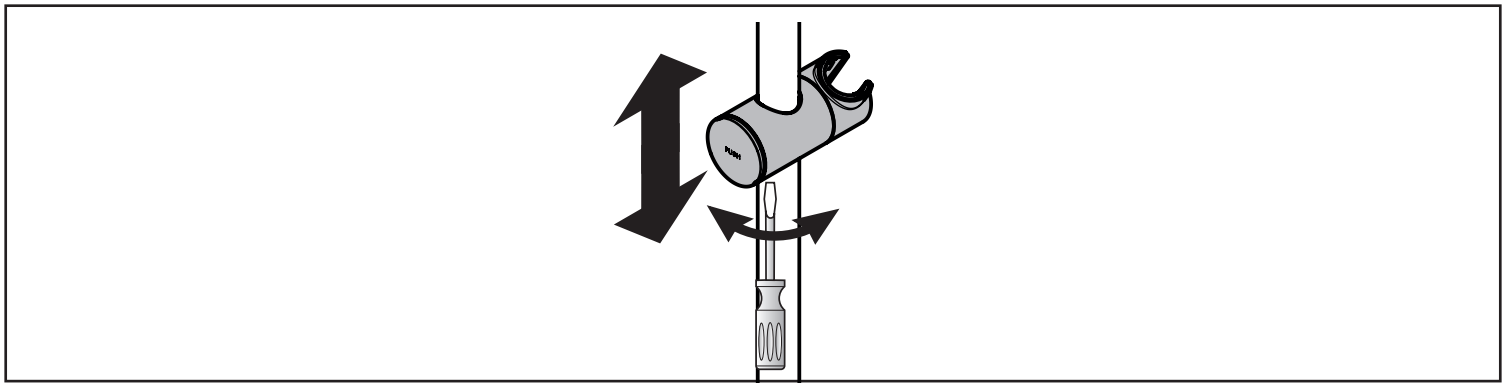
PUSH