hansgrohe

DE Montageanleitung
FR Instructions de montage
EN Assembly instructions
IT Istruzioni per Installazione
ES Instrucciones de montaje
NL Handleiding
DK Monteringsvejledning
PT Manual de Instalación
PL Instrukcja montażu
CS Montážní návod
SK Montážny návod
ZH 组装说明
RU Инструкция по монтажу
FI Asennusohje
SV Monteringsanvisning
LT Montavimo instrukcijos
HR Uputstva za instalaciju
RO Instrucțiuni de montare
EL Οδηγία συναρμολόγησης
SL Navodila za montažo
ET Paigaldusjuhend
LV Montāžas instrukcija
SR Uputstvo za montažu
NO Montasjeveiledning
BG Инструкция за употреба
JP 施工説明書
UA Інструкція по збірці
AR تعليمات التجميع
TR Montaj kılavuzu
HU Szerelési útmutató
HE הוראות הרכבה

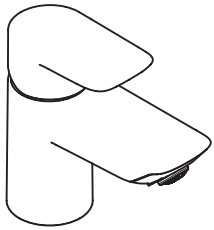

Neovis Q 70 Lite Coolstart
71051000

Neovis Q 70 Lite
71053000 / 71336000

Neovis Q 70 Coolstart
71350000 / 71351000 / 71356000

Neovis Q 70
71346000 / 71347000 / 71354000 / 71339000

Neovis Q 100 Lite Coolstart
71054000

Neovis Q 100 Lite
71334000

Neovis Q 100 Coolstart
71352000 / 71353000 / 71357000

Neovis Q 100
71348000 / 71349000 / 71355000

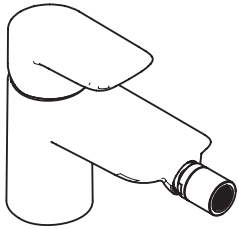

Neovis Q
71282000

EN 1717 | EN 806 | DIN 1988

9 mm

10 mm

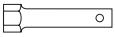

19 mm

P	**max. 1 MPa (10 bar)**	**0,1 - 0,5 MPa (1 - 5 bar)**	
T	**max. 60°C**	**< 50°C**	
V	1,2 GPM 71051000 / 71053000 / 71054000 **0,1 MPa (1 bar) ≈ 3,5 l/min** **0,3 MPa (3 bar) ≈ 4 l/min**		
	1,5 GPM 71334000 / 71336000 / 71346000 - 71357000 / 71339000 **0,1 MPa (1 bar) ≈ 3 l/min** **0,3 MPa (3 bar) ≈ 5 l/min**		
	1,75 GPM 71282000 **0,1 MPa (1 bar) ≈ 3,5 l/min** **0,3 MPa (3 bar) ≈ 5,5 l/min**		

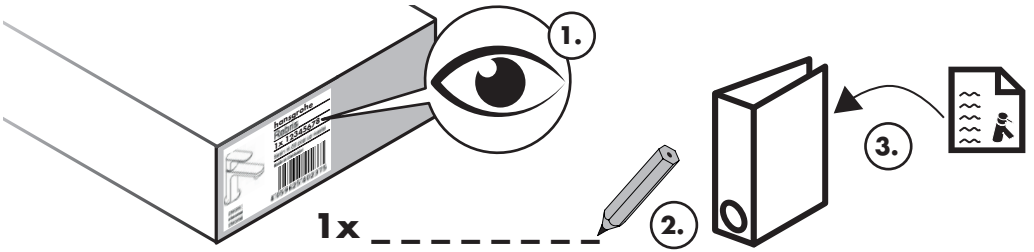

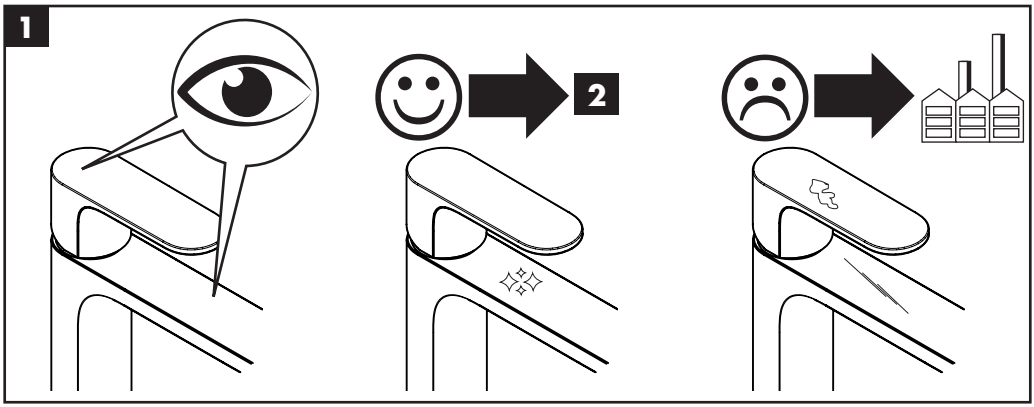

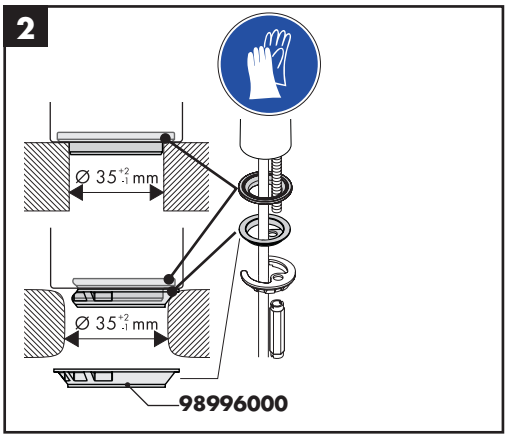
2
Ø 35 +2 -1 mm
Ø 35 +2 -1 mm
98996000

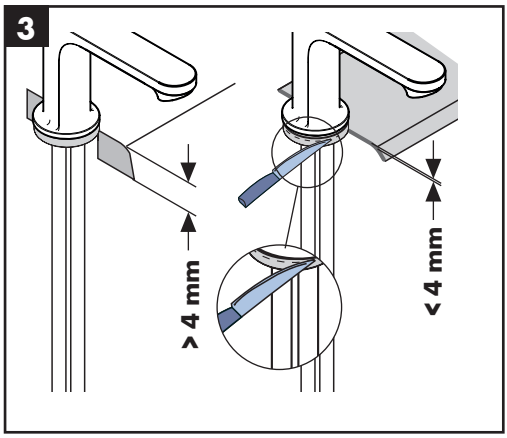
3
> 4 mm
< 4 mm

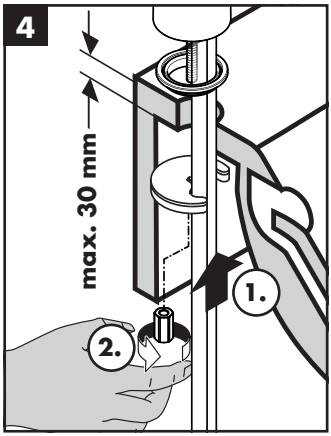
4
max. 30 mm
1.
2.

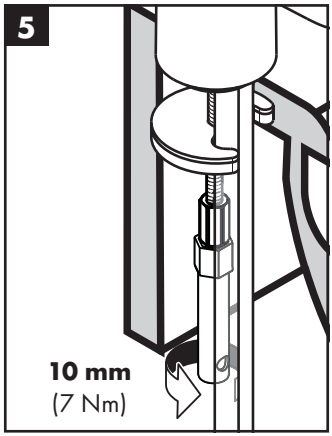
5
10 mm
(7 Nm)

6

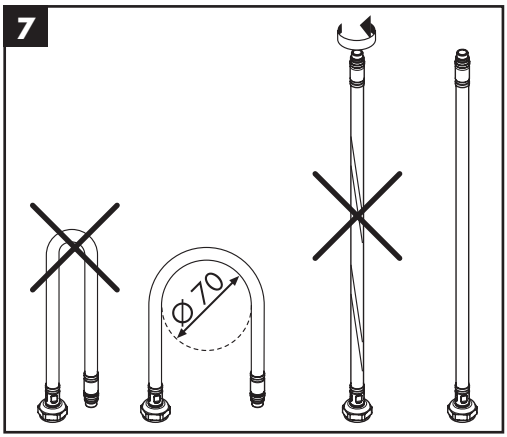
7
Ø 70

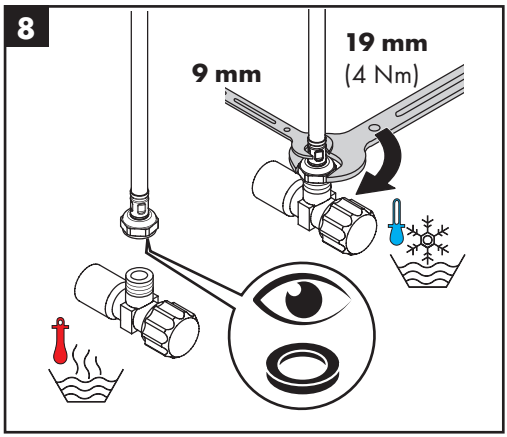
8
9 mm
19 mm
(4 Nm)

www.hansgrohe.com/search

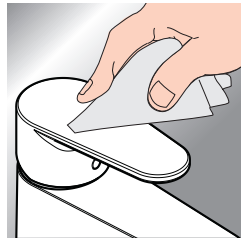

*www.hansgrohe.com/warranty

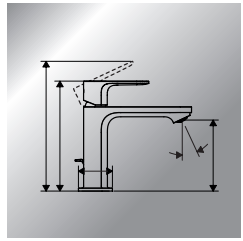

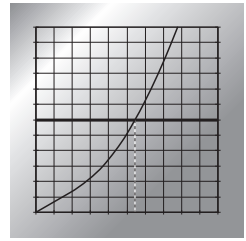

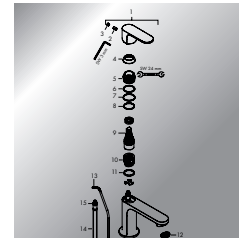

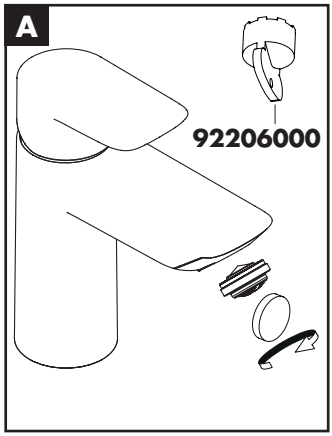

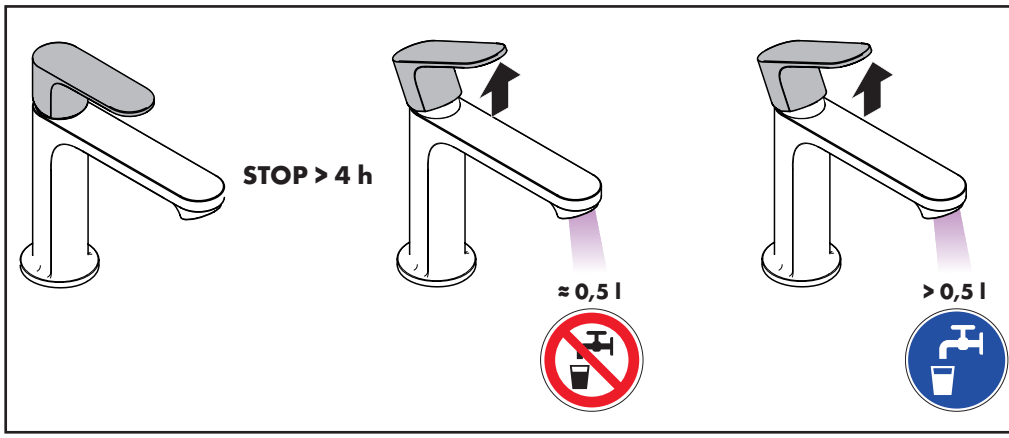

Üretici veya İthalatçı Firmanın (only for Türkiye)

Unvanı: Hansgrohe Armatür Ltd. Şti
Adresi: Maslak Mah. Yelkovan Sok. Maslak square No: 2 İç Kapı No: 104 / Sarıyer / İstanbul
Telefonu: (0-212) 273 07 30
Faks: (0-212) 273 07 40
web adresi: www.hansgrohe.com.tr

Malın

Markası: Hansgrohe
Cinsi: Sıhhi tesisat malzemesi
Garanti Süresi: 2 YIL
Azami Tamir Süresi: 20 İş günü

Genel Müdür

Zerrin Turk
Satıcı Firmanın:
Unvanı:
Adresi:
Telefonu:
Faks:
e-posta:
Fatura Tarih ve Sayısı:
Marka ve Modeli:
Teslim Tarihi ve Yeri:
Yetkilinin İmzası:
Firmanın Kaşesi:
Bu bölümü, ürünü aldığınız Yetkili Satıcı imzalayacak ve kaşeleyecektir.

Eliminação (only for Portugal)

O papel e o cartão, bem como o plástico, devem ser eliminados separadamente nos sistemas de eliminação previstos para estes materiais.

Használat (only for Hungary)

- A termékkel érintkező emberi felhasználásra szánt víz hőmérsékelte közegészségügyi szempontból a 65 °C-ot nem haladhatja meg.
- Alkalmazási terület: ivóvíz-ellátás, használati melegvíz-ellátás.
- Felszerelés után a használatba vétel előtt, illetve a rendszeres használat esetén fogyasztás előtt minden esetben javasolt a termék átöblítése. Beüzemelés után a csaptelepet át kell öblíteni, legalább 10 perc hideg, illetve melegvíz kifolyását javasoljuk. Hosszabb (legalább egy éjszakás) pangást követően legalább 2 perces kifolyatása szükséges. Az átöblítés során nyert vizet ivóvízként, illetve ételkészítési céllal felhasználni nem javasoljuk.
- Ajánlott mind a főzéshez, mind az ivóshoz hideg vizet használni, és azt felmelegítve fogyasztani.
- A termék bekötésére használt flexibilis bekötőcsövek kizárólag nyilvántartásba vett termékek lehetnek.
- A csaptelepek perlátorát javasolt havonta vízkőteleníténi. A csaptelepek tisztítása fertőtlenítése során kizárólag olyan vegyszer alkalmazhat, amely megfelel a 201/2001. (X.25.) Kormányrendelet, illetve a 38/2003. (VII.7.) ÉSzCsM-FVM-KvVM együttes rendeletben leírtaknak.
- A perlátor működési elvéből adódóan jelentős aeroszolt képez, így Legionella expoízió szempontjából fokozott kockázatott jelent. Ezért alkalmazása nem javasolt az egészségügyi intézmények fekvőbeteg ellátó szobáiban, illetve minden olyan helyen, ahol a hideg és / vagy használati melegvíz Legionella csíraszáma eléri a 49/2005. (XI.6.) EMMI rendelet alapján meghatározott beavatkozási szintet.

	P-IX	DVGW	STF SE CERTIFICATION BODY KIWA	ETA
71051000	PA-IX 39130/IO		34557	VdS 1.42/21122
71053000	PA-IX 39129/IO			
71054000	PA-IX 39130/IO		34557	VdS 1.42/21122
71282000	PA-IX 39156/IO		34557	
71334000	PA-IX 39161/IO		34557	
71336000	PA-IX 39161/IO		34557	
71339000	PA-IX 39157/IO			
71346000	PA-IX 39158/IO		34557	
71347000	PA-IX 39158/IO		34557	
71348000	PA-IX 39158/IO		34557	
71349000	PA-IX 39158/IO		34557	
71350000	PA-IX 39158/IO		34557	VdS 1.42/21122
71351000	PA-IX 39158/IO		34557	VdS 1.42/21122
71352000	PA-IX 39158/IO		34557	VdS 1.42/21122
71353000	PA-IX 39158/IO		34557	VdS 1.42/21122
71354000	PA-IX 39158/IO			
71355000	PA-IX 39158/IO			
71356000	PA-IX 39158/IO			
71357000	PA-IX 39158/IO			

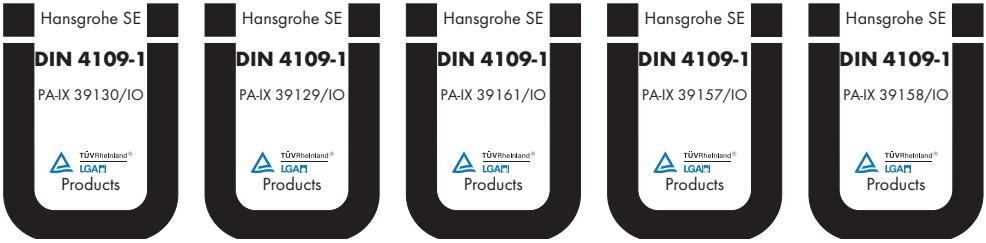

hansgrohe
Hansgrohe SE · Klaus-Grohe-Str. 5 - 9 · D-77761 Schiltach · T: +49 (0) 78 36/51-1282 · F: +49 (0) 7836/511440
E-Mail: info@hansgrohe.com · Internet: www.hansgrohe.com

06/2026
9.01850.01